180mm-3T/H Process

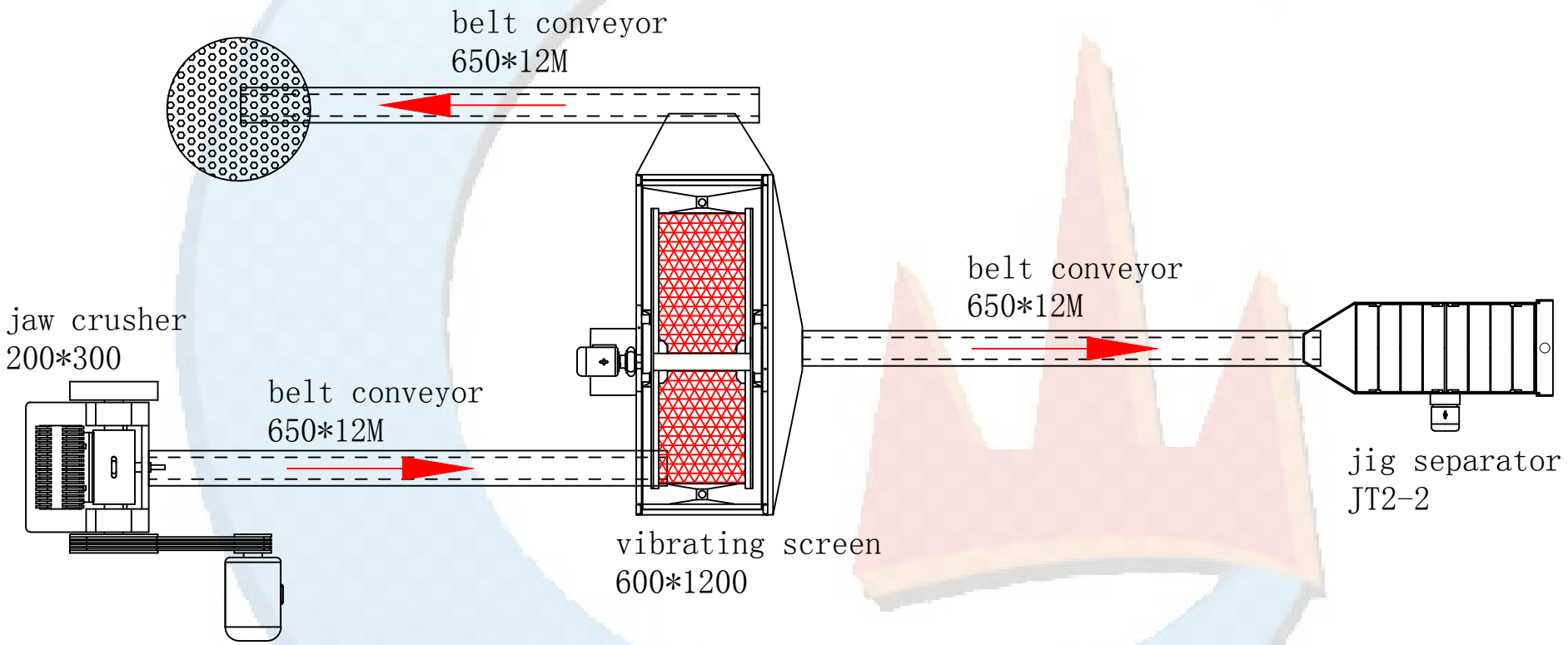

www.jxscmachine.com

Tel:+86-13879771862

E-mail:sale@jxscmachine.com

JXSC Mine Machinery Factory
江西省石城矿山机械厂

标记	数量	更改文件号	签 字	日 期
设 计				
描 图				
校 核				

共 页	数 量	重 量	比 例
第 01 页			

江西省石城矿山机械厂